Electrolux PROFESSIONAL

Gamma cottura modulare 900XP Cucina a gas 6 fuochi su forno a gas statico e vano armadiato

ARTICOLO N° _____

MODELLO N° _____

NOME _____

SIS # _____

AIA # _____

391013 (E9GCGL6C10)	Cucina a gas 6 fuochi (2x10kw+4x6kw) su forno a gas statico (8,5kw) e vano armadiato

Descrizione

Articolo N° _____

Puo' essere installata su piedini in acciaio con altezza regolabile fino a 50 mm. Bruciatori flower flame ad alta efficienza con regolatore di fiamma e combustione ottimizzata. Dispositivo antispegnimento flame failure (standard). La camera del forno è in acciaio inox con 3 livelli per GN 2/1. Base d'appoggio rigata. Pannelli esterni in acciaio inox con finitura Scotch Brite. Supporti pentole in ghisa. Piano di lavoro in acciaio inox stampato in un unico pezzo (spessore 2 mm). Bordi laterali a taglio laser ad angolo retto per una perfetta giunzione con altre unità.

Approvazione: _____

Caratteristiche e benefici

- L'unità può essere installata su piedini regolabili fino a 50mm di altezza e su supporti a sbalzo.
- Quattro bruciatori da 6 kW e due da 10 kW ad elevata efficienza e disponibili in due diverse misure:
  - 60mm con regolazione continua della potenza da 1.5kW a 6 kW.
  - 100mm con regolazione continua della potenza da 2.2kW a 10 kW.
- Vano armadiato per lo stoccaggio di padelle, pentole, teglie etc.
- Apparecchiatura fornita per l'uso con gas naturale o GPL, ugelli forniti di serie.
- Griglia in ghisa (in acciaio inox come accessorio) che consente l'utilizzo di pentole di piccole e grandi dimensioni.
- Bruciatori a combustione ottimizzata.
- Dispositivo di protezione fiamma presente ad ogni bruciatore per proteggere lo spegnimento accidentale
- Fiamma pilota protetta.
- La base è composta da un forno a gas dotato di bruciatori in acciaio inox e fiamma autostabilizzante posizionati sotto la piastra di base. Camera del forno in acciaio inox dotata di 3 livelli di guide per l'inserimento di teglie GN 2/1 e base rigata in ghisa.
- Termostato del forno regolabile tra 120°C e 280°C.
- Porta del forno di 40mm di spessore a garanzia di un maggiore isolamento.
- La particolare forma delle manopole protegge dalle infiltrazioni di acqua.
- Certificazione di protezione: grado IPX5.
- Le manopole di controllo forniscono una rotazione fluida e continua dal livello di potenza minimo a quello massimo.

Costruzione

- L'unità ha una profondità di 930mm per offrire una superficie di lavoro di più grandi dimensioni.
- Pannellatura esterna in acciaio inox con finitura Scotch Brite
- Piano di lavoro in acciaio inox AISI 304, spessore 2 mm.
- I modelli hanno bordi laterali ad angolo retto per consentire giunture a livello tra le unità ed eliminare la possibilità di infiltrazioni.

Gamma cottura modulare 900XP Cucina a gas 6 fuochi su forno a gas statico e vano armadiato

Fronte

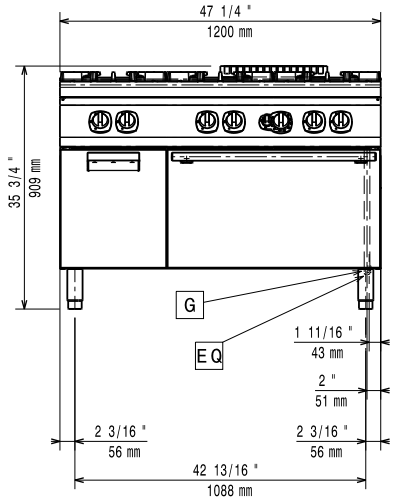

Lato

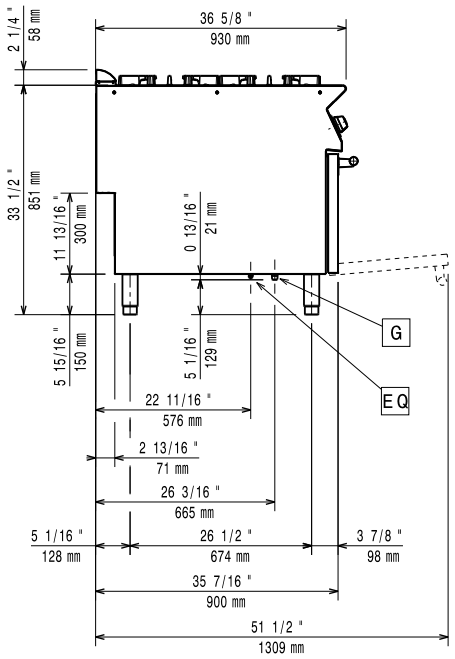

G = Connessione gas

Alto

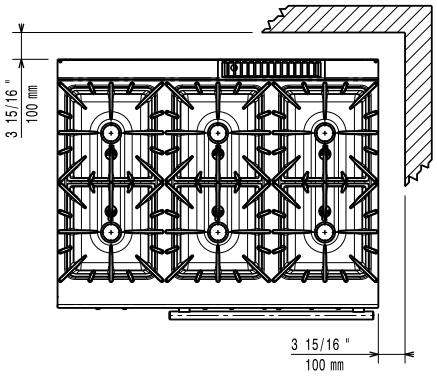

Gas

Gas metano - Pressione:	
391013 (E9GCGL6C10)	17.4 mbar
Gas GPL - Pressione:	27.7 mbar
Potenza gas:	52.5 kW
Fornitura gas:	Gas naturale
Tipo di gas:	GPL;Gas metano
Connessione gas:	1/2"

Informazioni chiave

Se l'apparecchiatura è installata vicino ad attrezzature o mobili che temono il calore è necessario lasciare uno spazio pari a 100 mm o applicare un isolamento termico.

Temperatura forno:	120 °C MIN; 280 °C MAX
Dimensioni camera forno (larghezza):	575 mm
Dimensioni camera forno (altezza):	300 mm
Dimensioni camera forno (profondità):	700 mm
Peso netto:	156 kg
Potenza bruciatori frontali:	6 - 6 kW
Potenza bruciatori posteriori:	10 - 10 kW
Potenza bruciatori centrali:	6 - 0/6 - 0 kW
Gruppo di certificazione:	N9CG
Dimensioni - mm bruciatori posteriori:	Ø 100 Ø 100
Dimensioni - mm bruciatori frontali:	Ø 60 Ø 60
Dimensioni - mm bruciatori centrali:	Ø 60 Ø 60

L'azienda si riserva il diritto di apportare modifiche ai prodotti senza preavviso

Accessori inclusi

- 1 x Griglia al cromo GN 2/1 per forno statico — PNC 164250
- 1 x Portina per base neutra aperta da 400 mm (1 pz) e 800 mm (2 pz). Per installazione su base 1200 mm (3 pz) è necessario il supporto centrale — PNC 206350

Accessori opzionali

- Griglia al cromo GN 2/1 per forno statico — PNC 164250 ❑
- Kit per sigillatura giunzioni — PNC 206086 ❑
- Interruttore di tiraggio con diam. 150 mm — PNC 206132 ❑
- Anello adattatore per convogliatore fumi, diam. 150 mm — PNC 206133 ❑
- Kit 4 ruote piroettanti, 2 con freno (da ordinare assieme al kit installazione su ruote/piedini) — PNC 206135 ❑
- Kit piedini flangiati — PNC 206136 ❑
- 2 supporti con guide per base aperta da 400 mm per contenitori GN 1/1 — PNC 206145 ❑
- Zoccolatura frontale per installazione su zoccolo in cemento, 1200 mm — PNC 206151 ❑
- Zoccolatura frontale per installazione su zoccolo in cemento, 1600 mm — PNC 206152 ❑
- 2 ZOCCOLATURE LATERALI-INST. SU ZOCC.-900 — PNC 206157 ❑
- Piastra radiante monofuoco — PNC 206170 ❑
- Piastra bistecchiera rigata monofuoco per cottura diretta del cibo - solo per fuochi frontali — PNC 206172 ❑
- Zoccolatura frontale per elementi da 1200 mm (non adatta per la base Ref-Freezer della 900XP) — PNC 206178 ❑
- Zoccolatura frontale per elementi da 1600 mm (non adatta per la base Ref-Freezer della 900XP) — PNC 206179 ❑
- 2 zoccolature laterali (non adatta per la base Ref-Freezer) — PNC 206180 ❑
- Kit di copertura vano tecnico per installazione singola — PNC 206181 ❑
- Kit di copertura vano tecnico per installazione schiena contro schiena — PNC 206202 ❑
- 4 piedini per installazione su zoccolo in cemento (non adatti per la griglia monoblocco della 900) — PNC 206210 ❑
- Convogliatore fumi scarico diam. 150 mm per elementi da 1 modulo — PNC 206246 ❑
- Kit elettrico per riscaldamento basi — PNC 206259 ❑
- Colonnina acqua orientabile con bracci rotanti (tubi di estensione non inclusi) — PNC 206289 ❑
- Tubi di estensione per installazione colonnina acqua orientabile su apparecchiature top e monoblocco — PNC 206290 ❑
- Griglia posategami bifuoco in acciaio inox — PNC 206298 ❑
- Alzatina per camino per elementi da 1200 mm — PNC 206306 ❑
- Corrimano posteriore 1200mm - Marine — PNC 206309 ❑
- Portina per base neutra aperta da 400 mm (1 pz) e 800 mm (2 pz). Per installazione su base 1200 mm (3 pz) è necessario il supporto centrale — PNC 206350 ❑
- Supporto pentola wok per cucine a gas 700XP e 900XP — PNC 206363 ❑
- Kit per installazione su ruote/piedini da 1200 mm — PNC 206368 ❑
- Kit per installazione su ruote/piedini da 1600 mm — PNC 206369 ❑
- Kit per installazione su ruote/piedini da 2000 mm — PNC 206370 ❑
- Pannello di copertura posteriore da 1200 mm — PNC 206376 ❑
- - NOT TRANSLATED - — PNC 206385 ❑
- Griglia per camino per elementi da 400 mm — PNC 206400 ❑
- Corrimano laterale destro e sinistro — PNC 216044 ❑
- Corrimano frontale da 1200 mm — PNC 216049 ❑
- Corrimano frontale da 1600 mm — PNC 216050 ❑
- 2 pannelli copertura laterale (H=700 P=900) — PNC 216134 ❑
- Piano porzionatore da 400 mm — PNC 216185 ❑
- Piano porzionatore da 800 mm — PNC 216186 ❑
- Regolatore di pressione per unità a gas — PNC 927225 ❑

L'azienda si riserva il diritto di apportare modifiche ai prodotti senza preavviso